1. **AREA: EDUCACIÓN ARTÍSTICA**
2. **ACTIVIDAD DE APOYO DE APOYO**
3. **GRADO:** 10°
4. **FECHA:** PRESENTAR EL 23 DE NOVIEMBRA
5. **PROFESOR (A):** YANETH MESA MARTÍNEZ

FORTALEZAS:

RECONOCE EN LOS LENGUAJES ARTÍSTICOS PENSAMIENTOS Y ACCIONES RELACIONADOS CON EL DESARROLLO HISTÓRICO DEL HOMBRE

1. **OPOTUNIDADES DE MEJORAMIENTO**

DESARROLLO DE TEMÁTICAS

PRESENTACIÓN DE TRABAJOS

SUSTENTACIONES DE TEMAS

ACTIVIDADES PRÁCTICAS

2. **ACTIVIDADES**

LA ACTIVIDAD DE APOYO ESTÁ CONFORMADA POR TRES ACTIVIDADES

1. **DIBUJO**

2. **Actividad de Dibujo**
   Realiza el siguiente dibujo en una cartulina. Tamaño medio pliego

3. Realiza un afiche en Photoshop u otro sobre el cuidado hacía los aparatos tecnológicos
   Presentarlo impreso
   Ejemplo

LA VIDA
ES ESO
QUE PASA
MIENTRAS
MIRAS
TU CELULAR
@Candidman

Dibujo de isométricos

1

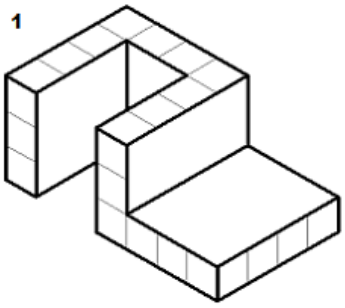

2

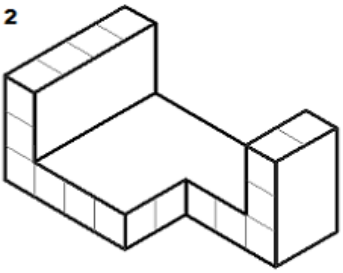

3

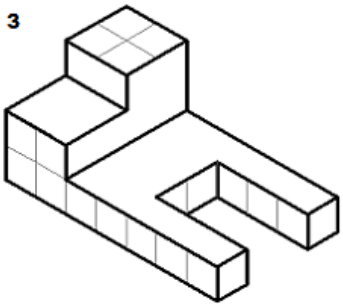

4

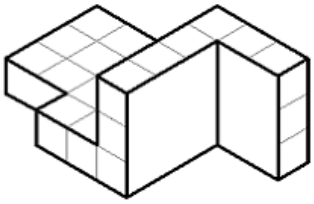

5

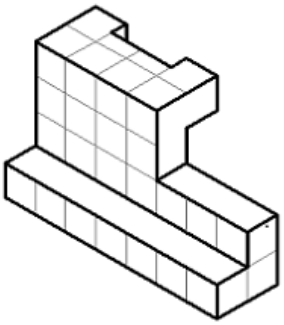

6

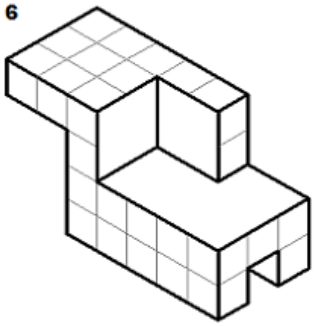

7

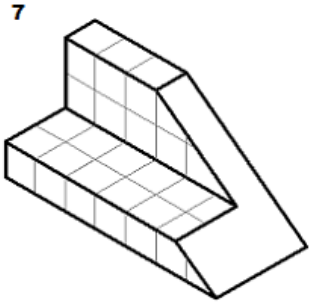

8

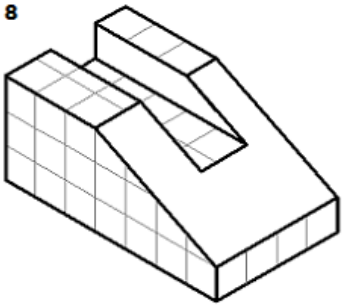

9

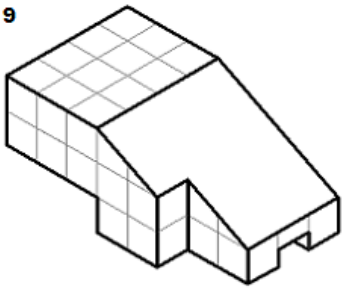

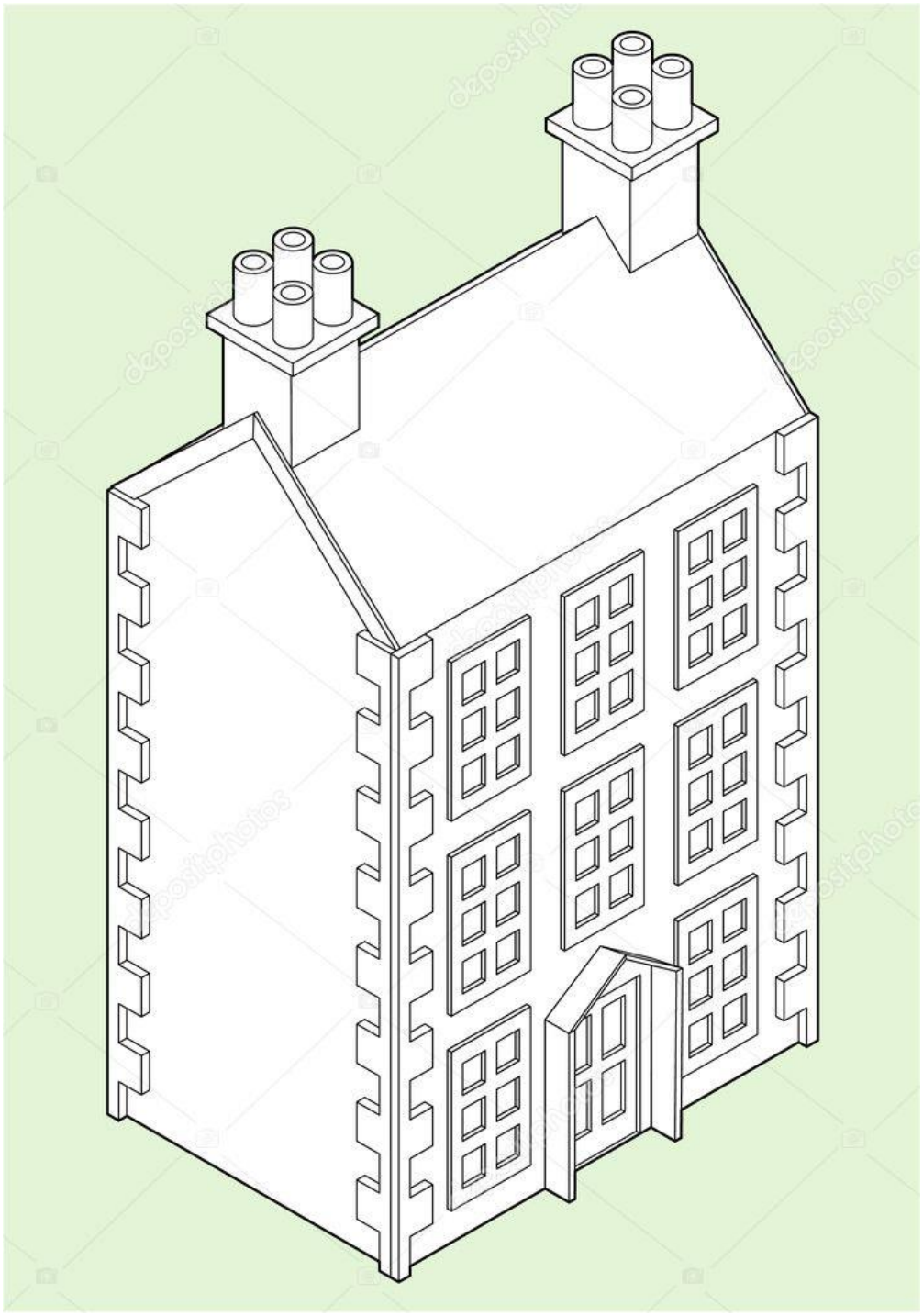

ELABORACIÓN DE AFICHE EN MEDIO PIEGO DE CARTULINA